Produktinformation

38 mm Massivholzsauna

Lieferumfang
1 Satz Saunawandbohlen
1 Saunadach
1 Bronzierte Ganzglastür
2 Liegen
1 Ofenschutz
Schrauben und Beschläge

Nur bei Dachkranzmodell
1 Dachkranz
1 LED-Strahlerset

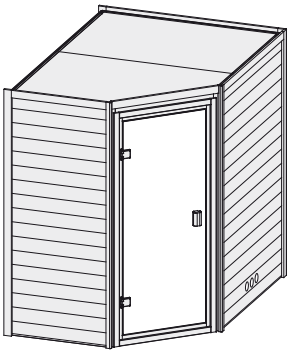

*Weiteres Zubehör finden Sie unter der Rubrik **Zubehör**.*
*Beachten Sie bitte die **Übersicht Zubehör***

10 cm Wand- und Deckenabstand beim Aufbau einhalten!
Aufbau mit und ohne Dachkranz möglich.

Außenmaße mit Eckleisten	B 196 × T 144 × H 187 cm
Außenmaße (inkl Dachkranz)	B 224 × T 158 × H 191 cm
Innenmaße	B 185 × T 135 × H 180 cm
Umbauter Raum	4,1 m³
Außenmaße Türflügel	B 65,6 × T 0,8 × H 164 cm
Durchgangsmaße	B 64 × H 162 cm
Lichtausschnitt Tür	B 64 × H 162 cm
Ofenschutzgitter	B 60 × T 51 × H 80 cm
Paketmaße Sauna	B 203 × T 117 × H 63 cm / 321 kg
Paketmaße Dachkranz	B 245 × T 24 × H 10 cm / 17,2 kg

Maße Dachkranzmodell (in cm)

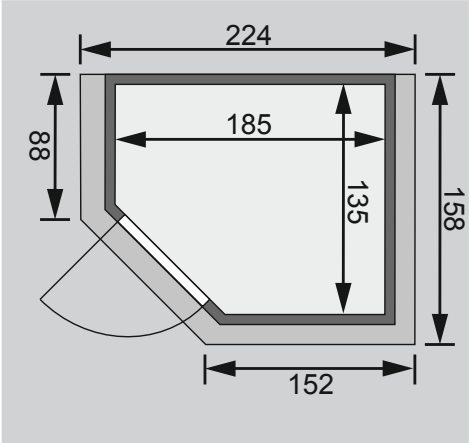

Maße Basismodell (in cm)

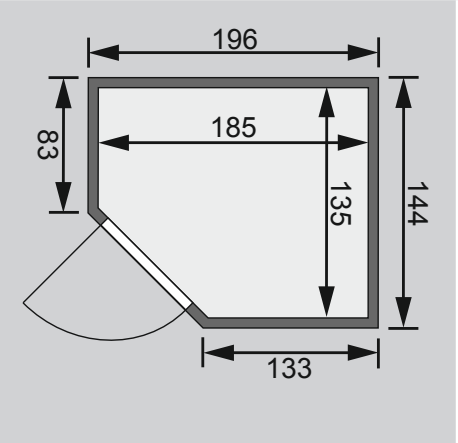

Fenstereinbaupositionen

Ausführung
• Nordische Fichte, naturbelassen
Wand
• 38 mm Massivholzbohlen
• Steck-Schraub-System
Dach
• Vormontierte Elemente
• Innen: Mineralwolldämmung mit 42 mm starken Rahmenkonstruktion
• Verkleidung: 12,5 mm Spezial-Softline-Fichte-Profilholz
• Außenseite: Verstärkung mit Platte
Tür
• Bronzierte Ganzglastür mit Massivholz-Türrahmen
• Einscheibensicherheitsglas
• Rechts und links anschlagbar
• Lackierter Türgriff
• Beschläge mit Excenter für optimale Ausrichtung der Glasscheibe
• Magnetverschlusstechnik

Liegen
• Vormontiert
• 1 Liege oben ca 57 cm breit
• 1 Liege unten ca 27 cm breit
• Liegeflächen aus Espe-Massivholz
• Front mit Spezial-Espe-Massivholz-Profil
• Bis 250 kg belastbar
Ofenschutz
• Nordische Fichte, Massivholz
Nur bei Dachkranzmodell
• Dachkranz aus Fichte Massivholz inkl LED-Strahlerset
• Inkl Kabel und 3 Strahler á 7,5 Watt
• Strahlerposition im Kranz frei wählbar